hansgrohe

Logis
Monomando de lavabo 210 con caño giratorio sin vaciador
Acabado: **Cromo** ref.: **71131000**

Descripción

Características

- ComfortZone 210
- proyección: 154 mm
- altura del caño: 221 mm
- modelo de manecilla: manecilla
- caño giratorio 120°
- tipo de spray: chorro normal
- cantidad de caudal máximo a 3 bar: 5 l/min
- cartucho cerámico
- temperatura máxima ajustable
- posición de la manija en el lado inferior en el cuerpo de la base (no apto para lavabos tipo bowl)

Tecnología

Ilustración del producto
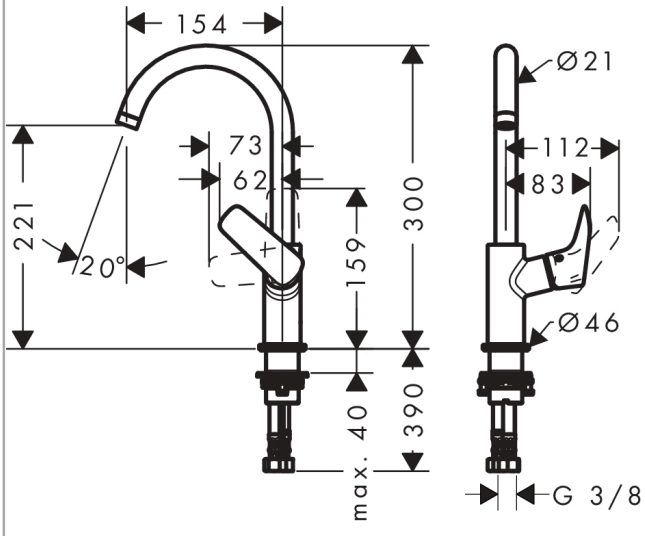
Dibujo a escala