MOEN®

Especificaciones Técnicas

MODELO: VEA18P3

Combo de gabinete de 45.72 Cm con lavabo y espejo

Características y materiales de fabricación:

Gabinete: - Laterales y estructura de aglomerdo melamínico, frentes de MDF termoformado,
- Bisagras ajustables en 6 direcciones

Lavabo: - Marmol procesado. Superficie lisa anti-hongos.
- Perforaciones para mezcladora de 4"

Espejo: - Espejo de cristal 3 mm con backing de aglomerado melamínico.

Pesos y dimensiones:

	Centímetros	Kg
Gabinete:	45.7 x 41.6 x 81.6	17.15
Lavabo:	46.4 x 42.4 x 17.8 (Perfil del lavabo: 2.5 cm)	7.69
Combo ensamblado:	46.4 x 42.4 x 84.2	24.84
Espejo	35.5 x 1.9 x 49.6	3.18
Empacado	50.8 x 46.7 x 96.5	29.06

Recomendaciones de instalación:

- Colocar el gabinete en su posición, asegurándose que las instalaciones de drenaje y tomas de agua queden situadas correctamente
- Sujetar el gabinete a la pared mediante un tornillo colocado a través del larguero trasero - superior del gabinete
- Instalar la llave mezcladora y céspol en el lavabo de acuerdo a instrucciones de estos productos
- Aplicar sellador de silicón transpartente en paredes del gabinete donde se apoyará el lavabo y colocar el lavabo asegurándose de que quede centrado
- Realizar conexiones de agua y drenaje a pared
- En caso necesario, alinea la puerta mediante los tornillos de ajuste en las bisagras
- En caso necesario, alinear los frentes del cajón ajustando los tornillos al interior y parte frontal del cajón
- Para mayores detalles, leer instructivo de instalación incluido en el empaque

Limpieza:

- Utilizar paño húmedo con agua y/o limpiadores neutros ó de uso doméstico
- No utilizar solventes ni abrasivos

Garantía:

- Limitada de por vida para defectos en materiales y fabricación. Válida para el comprador original y solo para uso doméstico.
- MOEN reemplazará el combo completo ó la parte dañada.

DIMENSIONES

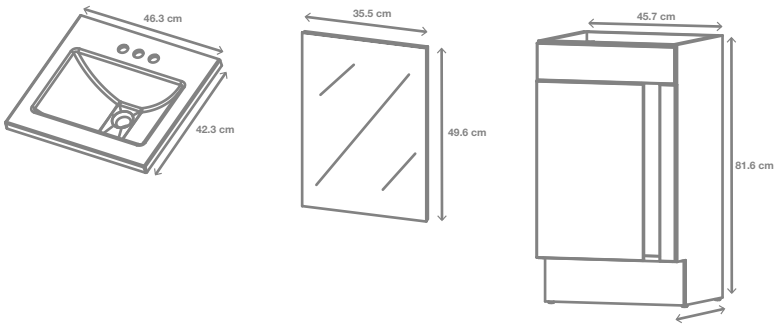

HECHO EN MEXICO

www.moen.com.mx

06/01/2012 SPC2315 500002238
Release01