hansgrohe

Llave angular E

con salida G 3/8

13902000

Características

- **Connection dimension entry: 1/2"**
- **Medidas de conexión de salida: 3/8"**
- **Unidad de embalaje: 1 unidad**
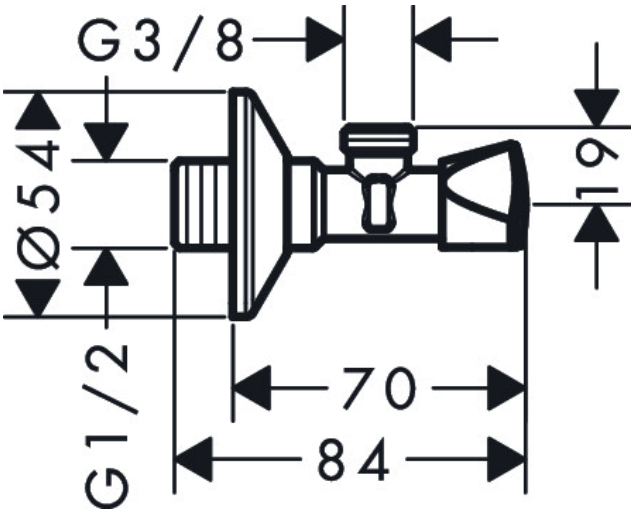
Dimensiones