INFORMACIÓN
TÉCNICA

corona

Urban

Sanitario One Piece Alargado
Compacto
5111

Características

Material	Porcelana sanitaria
Dimensiones generales	65.4 x 67.9 x 38.7 cm
Consumo de agua	3.9 Litros
Capacidad de descarga	600 gr.
Tipo de accionamiento	Single flush
Peso neto aprox	Sanitario: 24.8 kg Tapa: 1.8 kg

Dimensiones

SUPERIOR

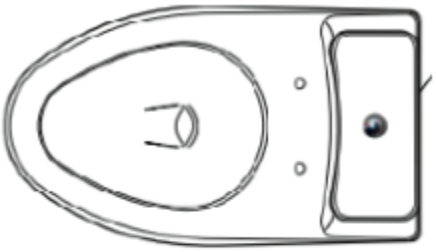

INFERIOR

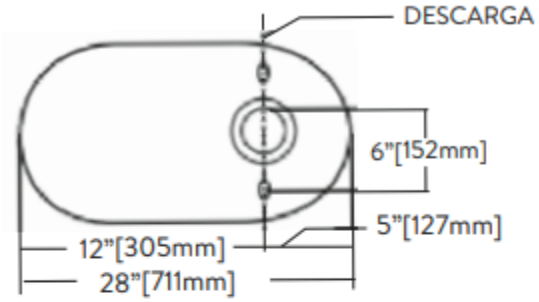

FRONTAL

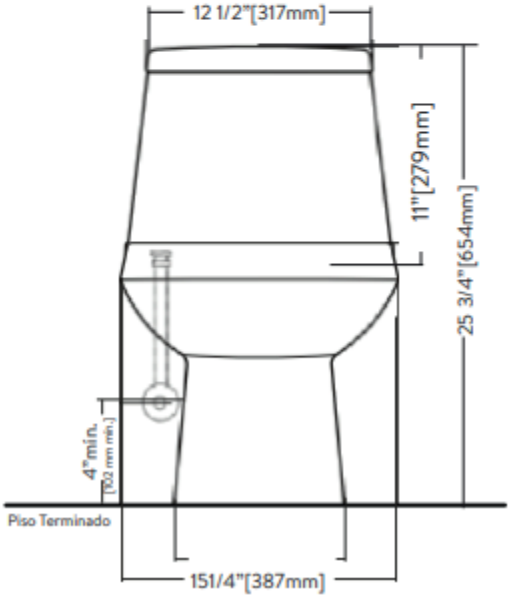

LATERAL

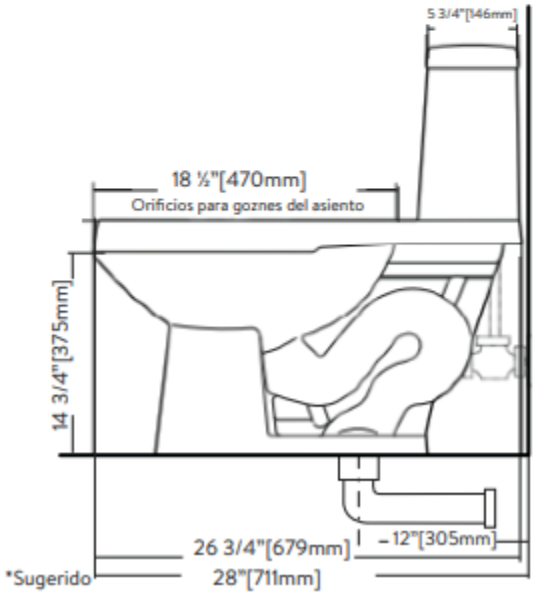

Unidad en: mm
Estas dimensiones son nominales y están sujetas a cambios sin previo aviso.