INFORMACIÓN
TÉCNICA

noken
PORCELANOSA BATHROOMS

Hotels

Pack de ducha

N199999726

Características

Barra de ducha con soporte
Teleducha de 2 funciones
Flexible de doble grapa antitosión
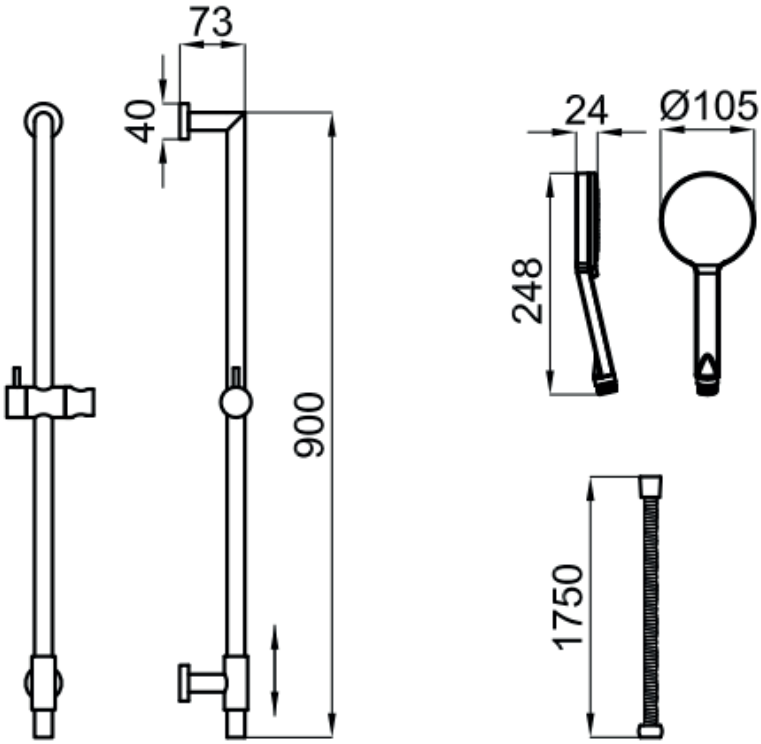
Dimensiones