Niagara II

Mingitorio
6002001MX

Características

Cerámica porcelanizada de alto brillo
0.5 litros por descarga
Spud de 19mm
No incluye fluxómetro
Se puede colocar en el espacio del modelo Niagara anterior

Acabados Disponible
.020 Blanco

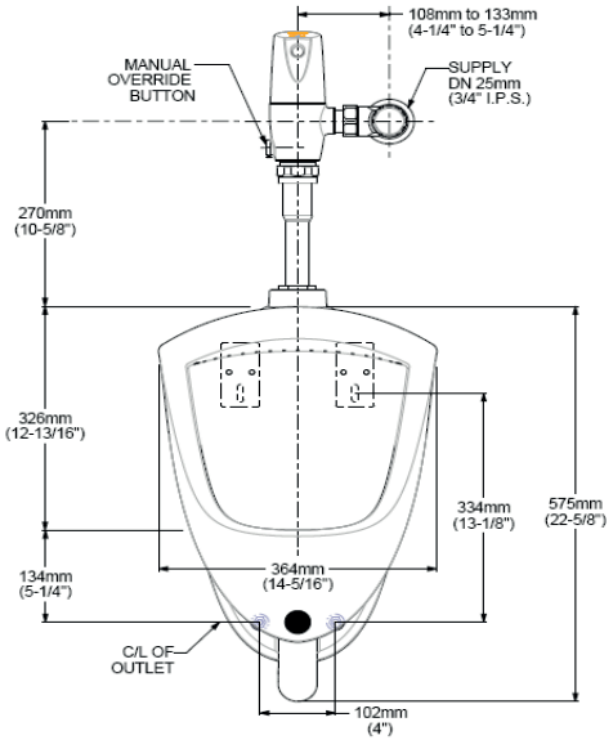

-No incluye accesorios
-Lea el instructivo antes de instalar

IMPORTANTE:
Dimensiones nominales, pueden variar dentro de un rango de tolerancia.
Estas medidas están sujetas a cambio o cancelación.
No se asume responsabilidad de fichas no vigentes.